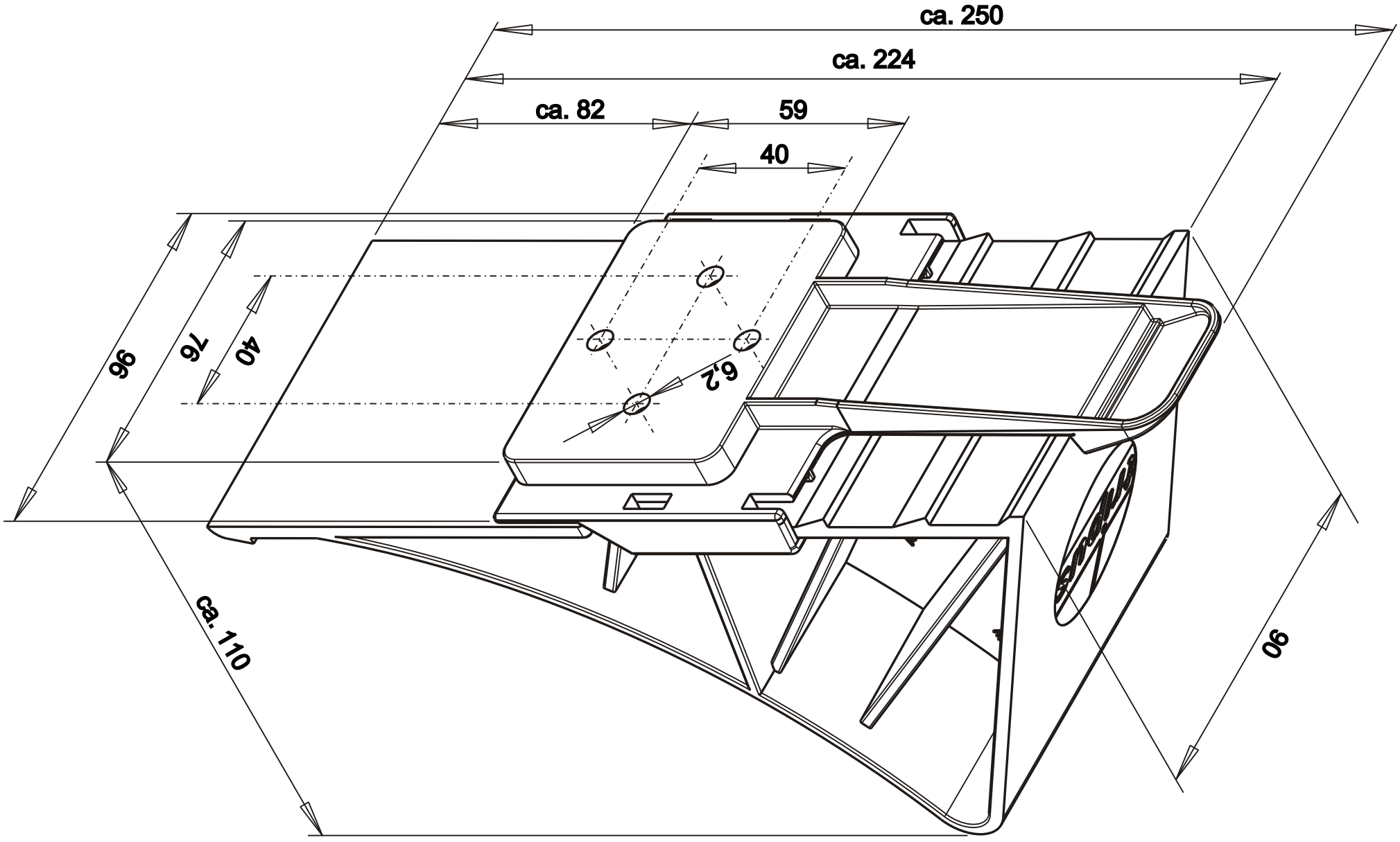
ca. 250
ca. 224
ca. 82
59
40
6,2
96
76
40
ca. 110
90