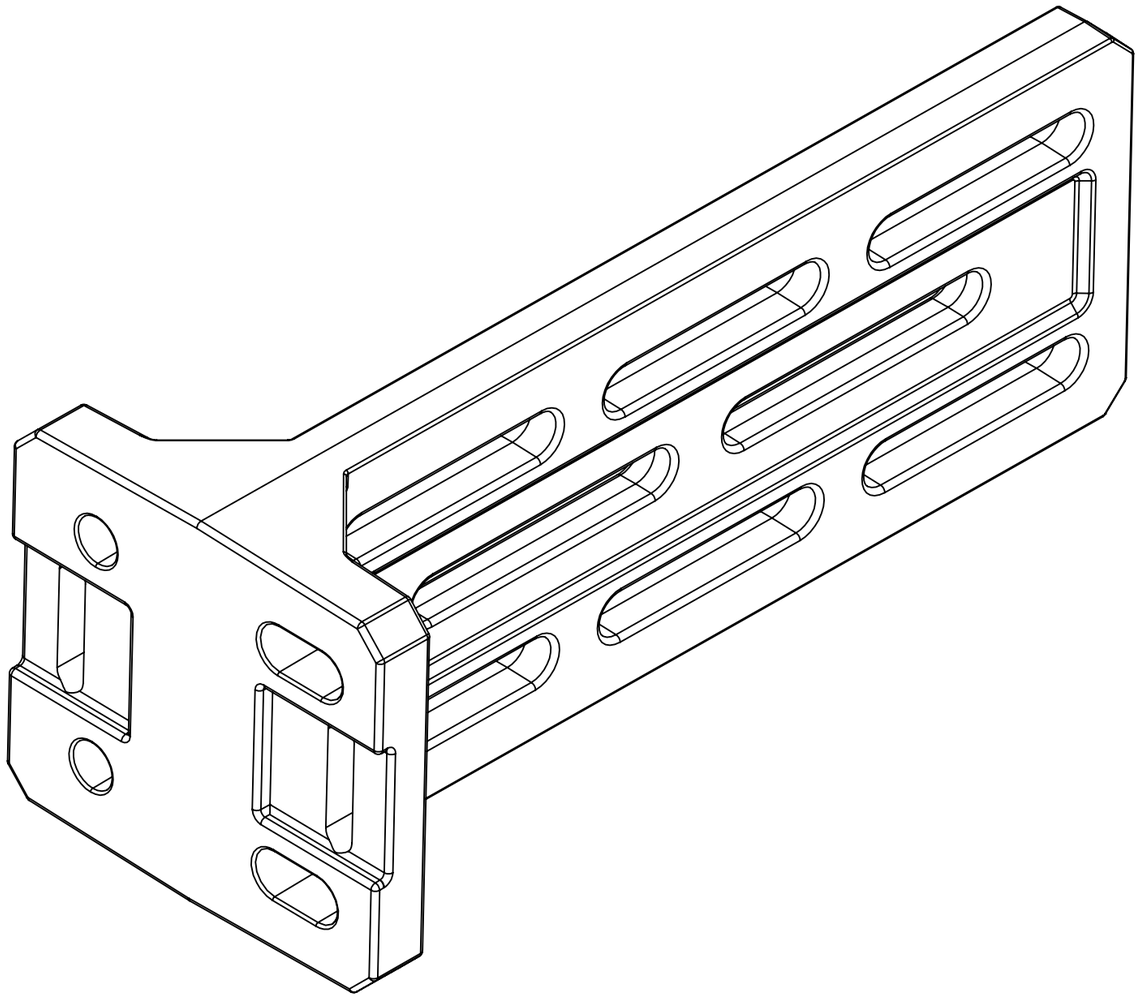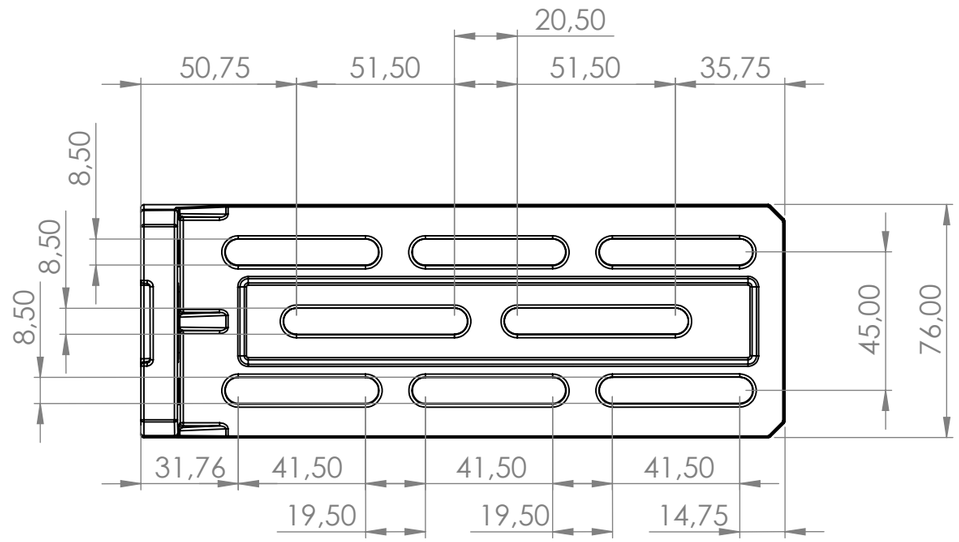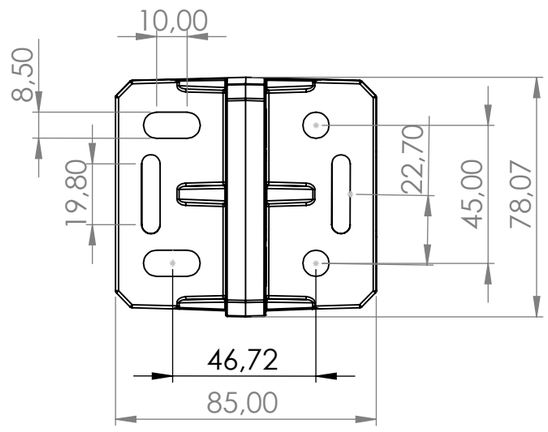# Universal Markisenhalterung
# en: Universal Awning Bracket